1 – 1

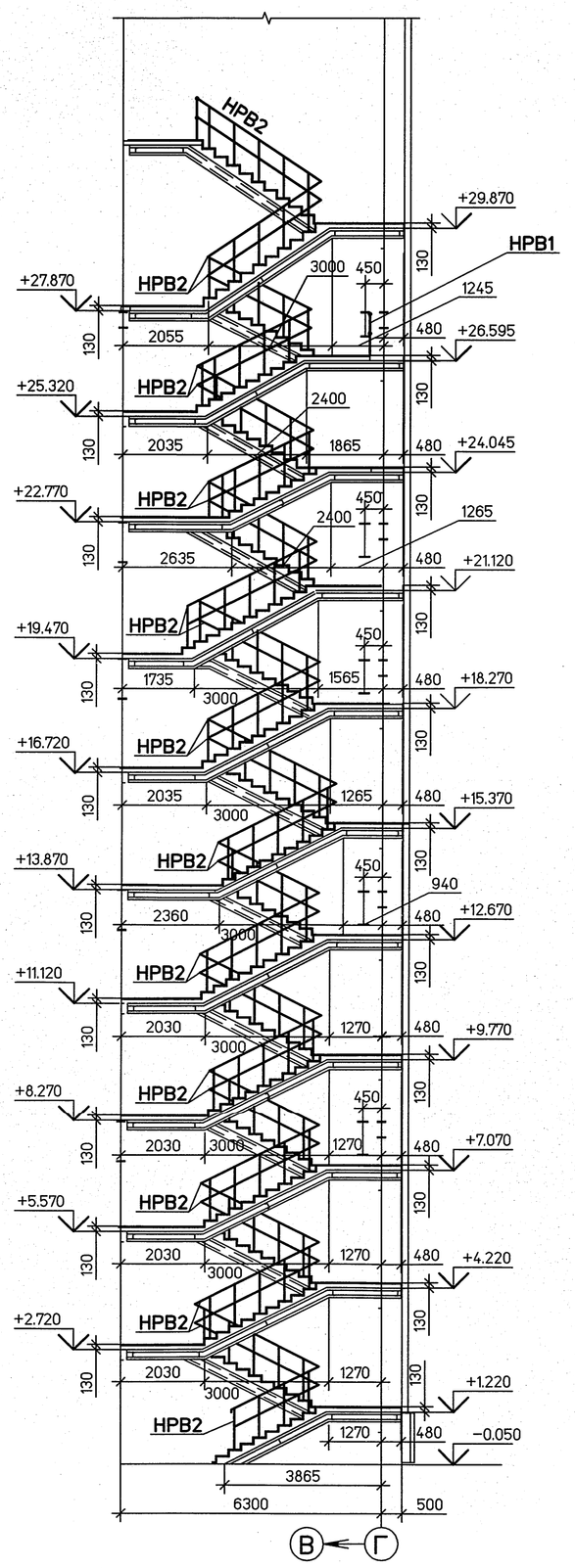

2 – 2

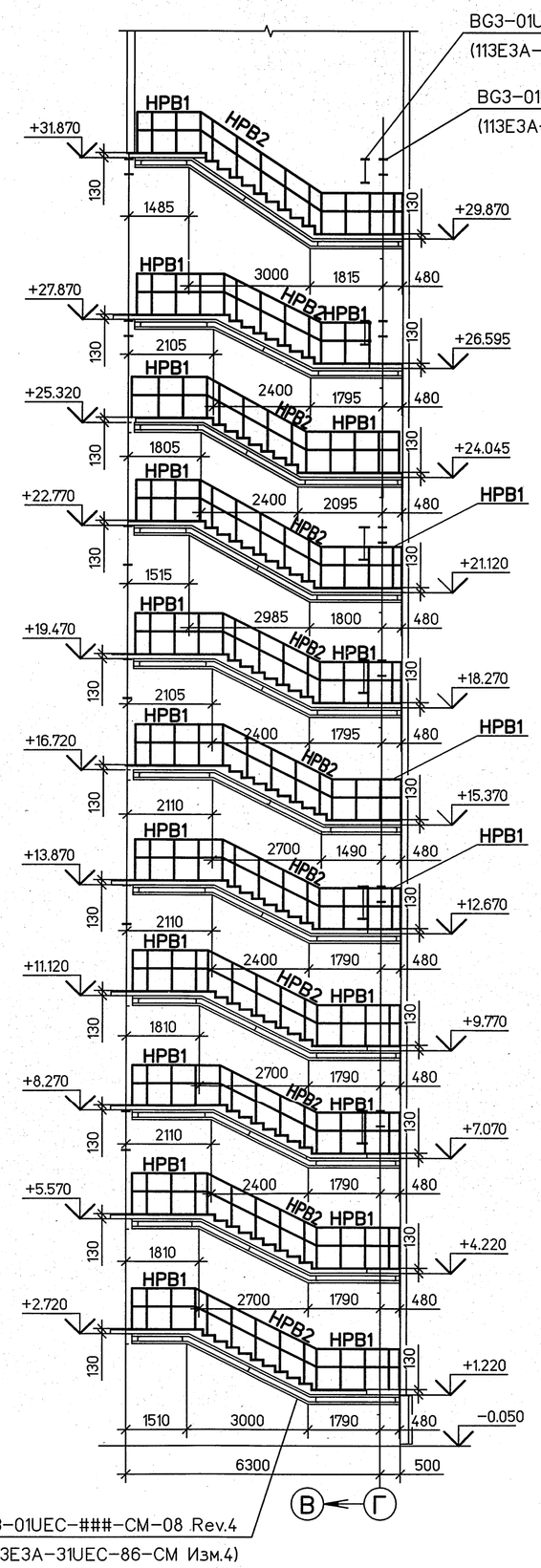

3 – 3

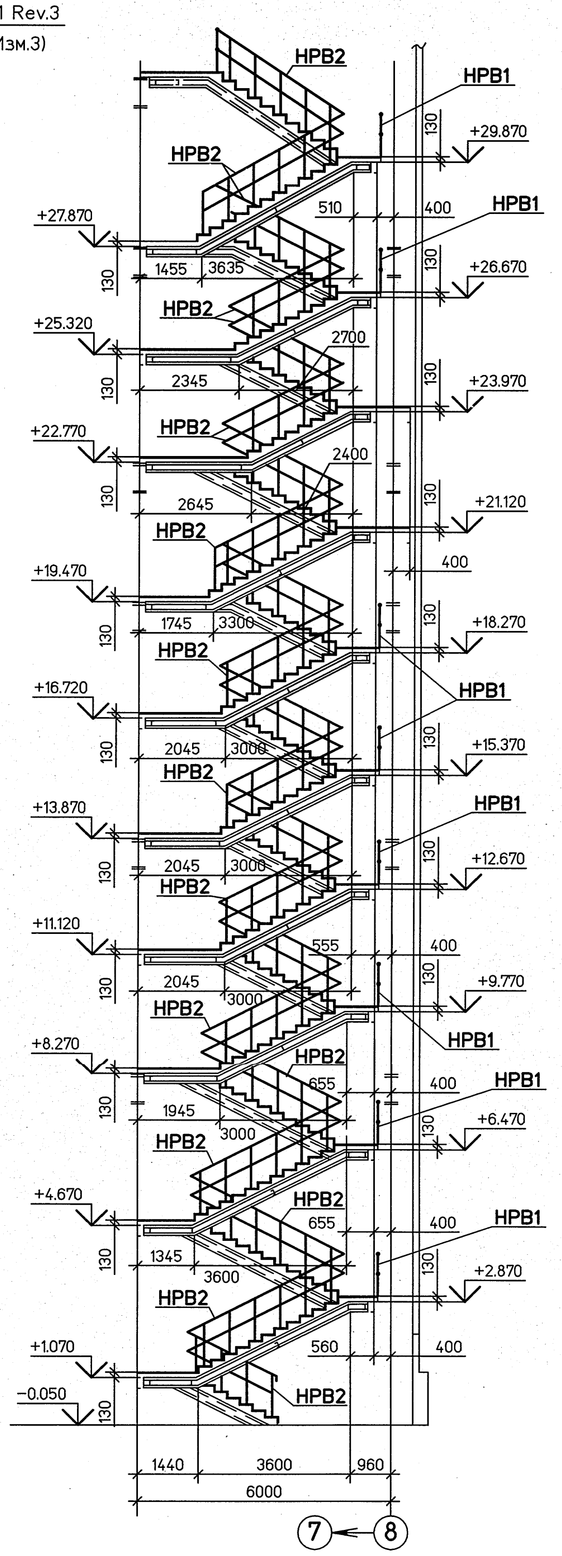

4 – 4

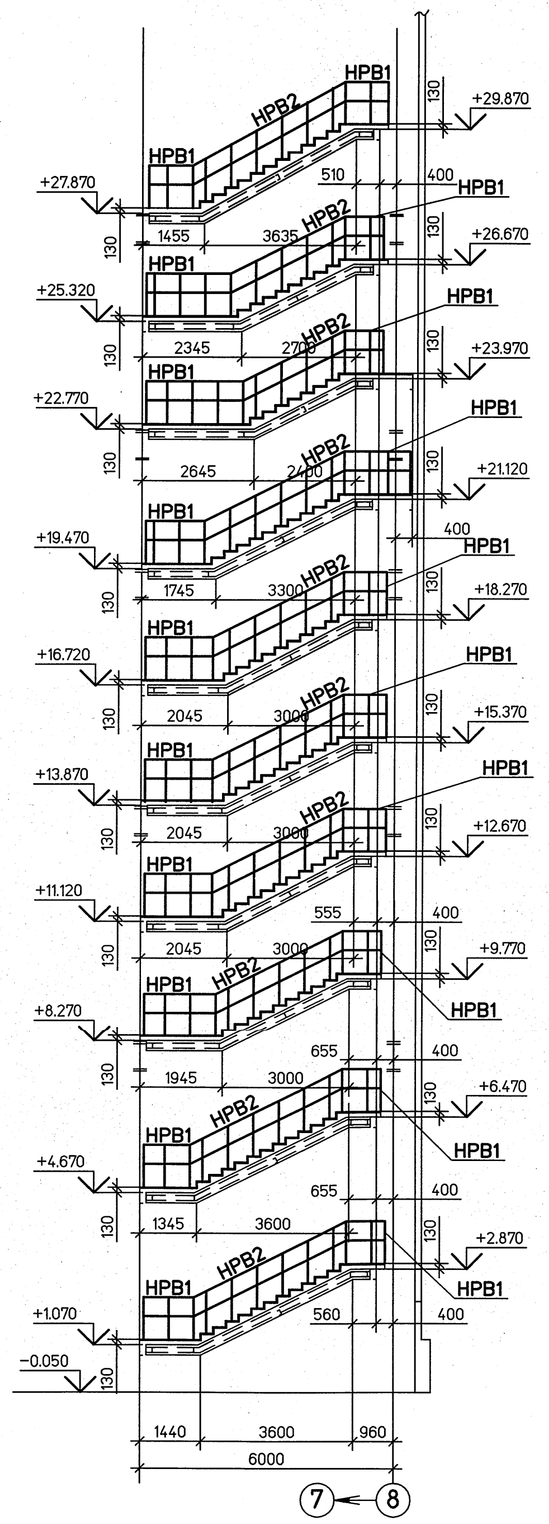

ВЕДОМОСТЬ ЭЛЕМЕНТОВ
LIST OF STRUCTURAL MEMBERS

Марка Mark	Сечение Section: Эскиз Sketch	Поз. Item	Состав Profile	Опорные усилия Supporting forces: M тс м tf'	N тс tf	Q тс tf	Группа конструк. Constr. category	Марка металла Grade of steel	Примечание Note
HPB1	a=1000мм		Смотрите лист 6 See sheet 6	–	–	–	4	Смотрите лист 6 See sheet 6	
				–	–	–			
				–	–	–			
HPB2	a=600мм			–	–	–			
				–	–	–			
				–	–	–			

Работать совместно с комплектом
BG3-01UEC-###-RC-07 Rev.1 (113E3A-01UEC-59-RC Изм.1)

Review together with document
BG3-01UEC-###-RC-07 Rev.1 (113E3A-01UEC-59-RC Изм.1)

План на отм. –0.050
(Лестничная клетка №1)
Plan at el. –0.050
(Staircase No.1)

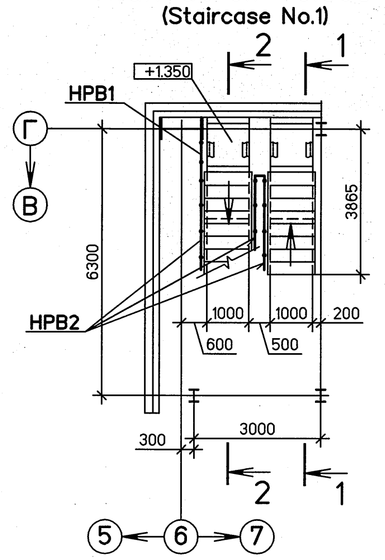

План на отм. –0.050
(Лестничная клетка №2)
Plan at el. –0.050
(Staircase No.2)

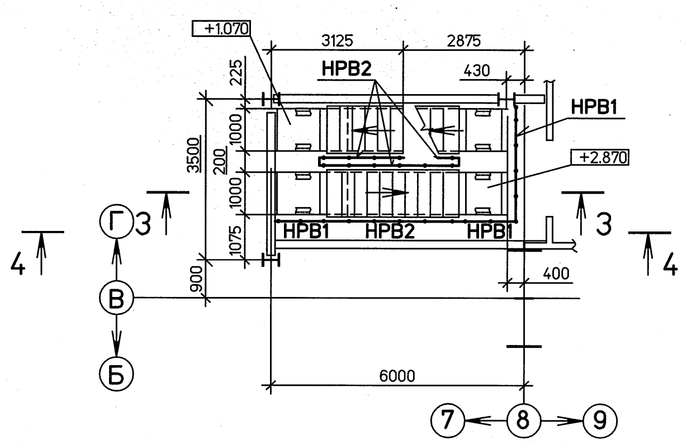

Согласовано
СО Колонейцев
СО п/о арх. Драчев

Взам. инв. №	Подп. и дата	Инв. № подл.
		596

113E3A-31UEC-627-SC

Статус документа/DOCUMENT STATUS:					
5					
4					
3					
2					
1					
Изм. Rev.	Описание Description	Разработал Prepared	Проверил Checked	Утвердил Approved	Дата Date

Заказчик Customer: ОАО «Э.ОН Россия» E.ON Russia OJSC

Подрядчик Contractor: ЗАО «Энергопроект» Energoproekt CJSC

Наименование проекта Project title: Строительство 3-го энергоблока на базе ПСУ-800 филиала "Березовская ГРЭС" ОАО "Э.ОН Россия"
Construction of the 3-rd power unit based on STU-800 of the branch Berezovskaya GRES of JSC E.ON Russia

	Фамилия Name	Подпись Sign.	Дата Date
Разработал Prepared	Саркисян Sarkisjan		06.15
Проверил Checked	Ежиков Ezhikov		06.15
Н.контр. N.Control	Локотецкая Lokotetckaja		06.15
Утвердил Approved	Вишницкий Vishnitsky		06.15

ID-Поставщика Contractor ID: BG3-01UEC-###-CM-28-69-003

KKS 01UEC 000

Наименование документа/Document title
Узел приема топлива. Ограждение лестничных маршей
Fuel intake facility. Collision wall of stair flights
Лестничные клетки №1 и №2. Планы на отметке +0.050. Разрезы.
Ведомость элементов / Staircase №1 and №2. Plans at elevations +0.050. Sections. List of structural members

Субконтрактор Subcontractor: ЗАРУБЕЖЭНЕРГОПРОЕКТ ОСНОВАН В 1962 ГОДУ

Субподрядчик Subcontractor: Акционерное общество институт ТЕПЛОЭЛЕКТРОПРОЕКТ г. Москва

Лист Sheet	3	Листов of Sheets	
Стадия Stage	P/W		
Формат Format	A1		

Инв. №подл./Original inventory №.627-SC

Данный чертеж не подлежит копированию или передаче другим организациям или лицам без разрешения ОАО "Зарубежэнергопроект"
Copying of this drawing or giving it to other organizations or persons without Zarubezhenergoproekt OJSC permission is forbidden

Формат A1